●展開図＆部品表

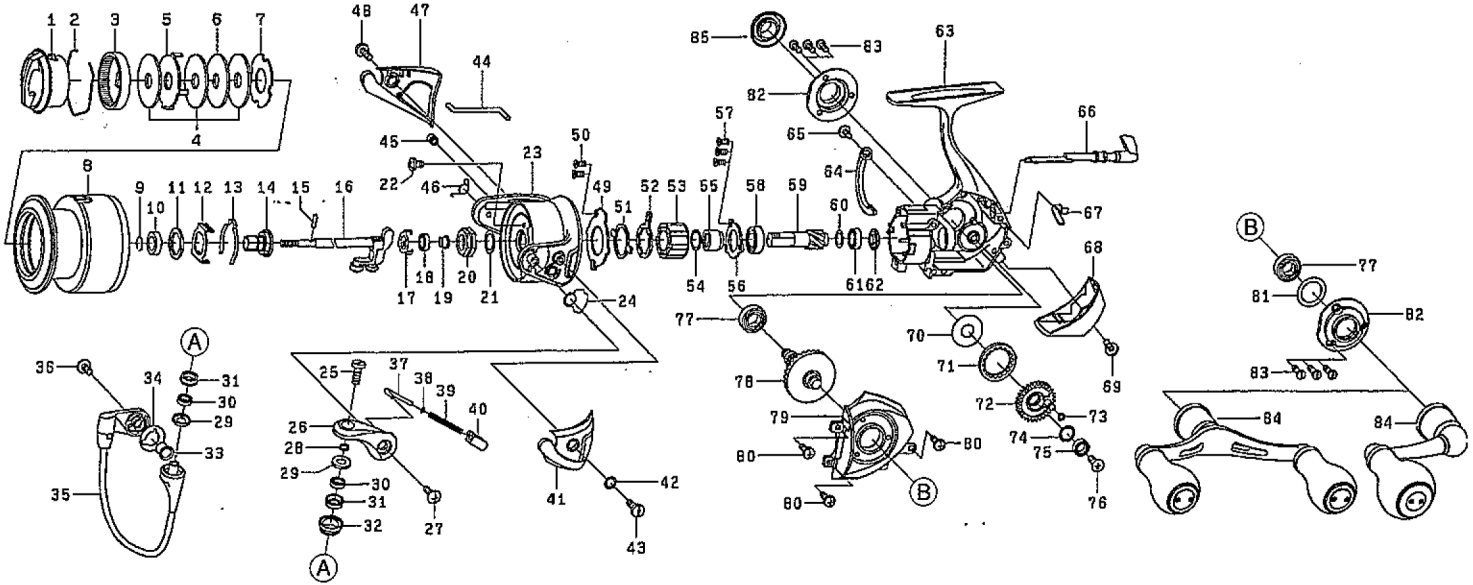

EMERALDAS COLOSSAL

No.	部品名	No.	部品名	No.	部品名	No.	部品名	No.	部品名	No.	部品名
1	ドラグノブ	16	メインシャフト	31	ローラーカラー(B)	46	ベールロックシャフトSP	61	ピニオンボールベアリング(B)	76	オシレーティングギヤSC
2	ドラグリング	17	ローターナットベアリングプレート	32	ラインローラー	47	ベールホルダーカバー	62	ピニオンカラー	77	ドライブボールベアリング
3	ドラグラチェット	18	ローターナットボールベアリング	33	ベールホルダーカラー	48	ベールホルダーカバーSC	63	ボディー	78	ピニオン+ドライブギヤセット
4	ドラグW	19	ローターナットベアリングカラー	34	ベールホルダープレート	49	ベアリングリティナー	64	ベールプレーキパット	79	ボディーカバー
5	ドラグリップW	20	ローターナット	35	ベール	50	ベアリングリティナーSC	65	プレーキパットSC	80	ボディーカバーSC
6	ドラグデスクW(A)	21	ローターナットW	36	ベールホルダーSC	51	ワンウェイクラッチプレート(A)	66	ストッパーレバー	81	ドライブW
7	ドラグプレート	22	ローターナットSC	37	アームレバーシャフト	52	ワンウェイクラッチプレート(B)	67	ストッパーカムSP	82	ドライブベアリングカバー
8	スプール(2-8)	23	ローター	38	アームレバーシャフトW	53	ワンウェイクラッチ	68	リヤーキャップ	83	ドライブベアリングカバーSC
9	メタルリング	24	アームレバーSPプレート	39	アームレバーSP	54	ワンウェイクラッチW	69	リヤーキャップSC	84	ハンドル
10	メタルボールベアリング	25	ローラーSC	40	アームレバーSPホルダー	55	クラッチリング	70	オシレーティングギヤーリングW	85	ハンドルキャップ
11	スプールW	26	アームレバー	41	アームレバーSPカバー	56	ピニオンベアリングプレート	71	オシレーティングギヤーリング		
12	クリックホルダー	27	ホルダーSC	42	カバーSC・W	57	ベアリングプレートSC	72	オシレーティングギヤー		
13	クリックリーフSP	28	ローラーカラー(A)	43	アームレバーSPカバーSC	58	ピニオンボールベアリング(A)	73	オシレーティングギヤーOリング		
14	スプールメタル	29	ローラーパッキン	44	ベールロックシャフト	59	ピニオン+ドライブギヤセット	74	オシレーティングギヤW		
15	メタルピン	30	ローラーボールベアリング	45	ベールロックシャフトカラー	60	ピニオンW	75	オシレーティングギヤーボールベアリング		

※調整、その他の理由により、展開図、部品表内容が製品と一致しない場合がありますので、あらかじめご了承ください。